Artikelnummer
EB10325173

26.04.2024/16:53

https://www.eibabo.be/nl/kleinhuis/ipon-kabelwartel-m40-voor-kabels-18-32-kabelwartel-kernconnector-m40-1234ml4001-eb10325173

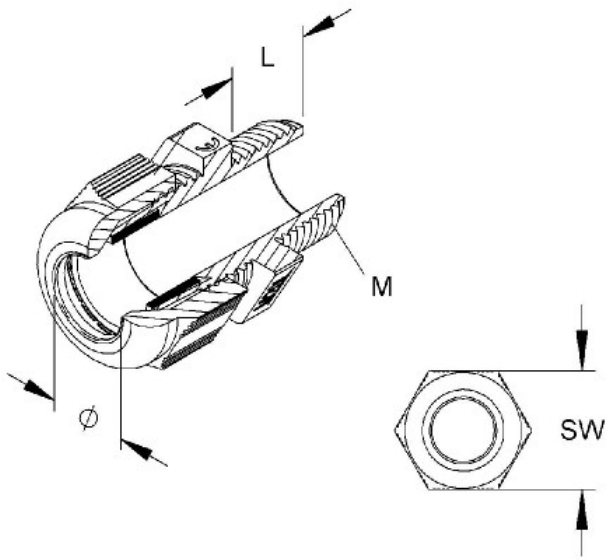

IPON kabelwartel M40, voor kabels 18-32 - Kabelwartel / kernconnector M40 1234ML4001

Kleinhuis
1234ML4001
4011126401363 EAN/GTIN

204,79 EUR incl. btw**
plus **verzendkosten**

14-16 dagen* (BEL)

Type schroefdraad metrisch, Nominale schroefdraad metrisch/PG 40, Spoed 1,5 mm, Schroefdraadlengte 16 mm, Sleutelbreedte 53 mm, Inbus hoekmaat 59,8 mm, Geschikt voor kabeldiameter 18..32 mm, Materiaal Kunststof, Materiaalproduct Polyamide (PA), Oppervlaktebescherming onbehandeld, Halogeenvrij ja, Glasvezelversterkt nee, Beschermingsgraad (IP) IP68, Stootvast nee, Kleur grijs, RAL-nummer 7035, Buigbeveiliging nee, Met contramoer nee, Klembevestigingen in de opening nee, Uitvoering recht, Meervoudig afdichtend inzetstuk nee, Koppeling voor lintkabels nee, Met trekontlasting nee, Soort afdichting Pakkingring, Deelbare schroefverbinding nee, Bedrijfstemperatuur -25..100 °C, Explosiegeteste uitvoering nee, Voor Ex-zone gas zonder, Voor Ex-zone stof zonder, Voor versterkte kabels nee, EMV-uitvoering nee, Beschermd nee

UW VOORDELEN

WERELDWIJDE HANDEL
Imagofilm eibmarkt®

99% KLANTENTEVREDENHEID
> 500.000 klanten wereldwijd

DHL TRACK & TRACE
Zending volgen

AFHANDELING VAN RECLAMATIES
Coulant en 100% veilig

25 JAAR ERVARING
In wereldwijde e-business

ORDER LIVE CHAT
Met bestelhistorie

KORTE LEVERTIJD
Voorraadartikelen

RESTITUTIE
Binnen 14 dagen

PRIVACY
Garantie

© 1997-2024 eibmarkt.com GmbH - Kemmlerstrasse 1 - 08527 Plauen - Duitsland

eibabo® en **eibmarkt®** zijn gedeponeerde handelsmerken van de EIBMARKT® GmbH Holding (www.eibmarkt.de). eibabo® is een onderneming van eibmarkt.com GmbH
eibmarkt.com GmbH is voor 100% een dochteronderneming van de EIBMARKT® GmbH Holding

* Informatie over de aangegeven levertermijnen: Dag = maandag tot vrijdag, geen feestdag in Beieren en Saksen. De levering van waren gebeurt ook op zaterdag (DHL, Maandag tot zaterdag).
** Betaalwijzen kunnen per land anders zijn. Alle prijzen excl. verzendkosten en invoerrechten of andere extra kosten (omzetbelasting bij import) bij leveringen buiten de EU.
*** Besparing ten opzichte van RRP (Recommended Retail Price) = niet-bindend prijsadvies van de fabrikant. RRP is de prijs die de detailhandel door de fabrikant, importeur of groothandelaar wordt aanbevolen als de wederverkoopprijs aan de klant. De RRP wordt ook wel catalogusprijs genoemd en wordt gedefinieerd als de hoogst mogelijke prijs die een koper vóór eventuele kortingen voor een bepaald product zou betalen (Bron van de bruto lijstprijzen: Duitsland).

eibabo® de slimme shop voor huishoudtoestellen
eibabo® bestel goedkoop elektrische artikelen op het internet
eibabo® koop goedkoop elektrische artikelen